Dikkat
1- Resim üzerinden ölçü aleti ile ölçü almayın.
2- Formu veya ölçüsü değişen resimleri teknik büroya bildirin.
3- Resim üzerinde kontrol edenden başkası değişiklik yapamaz.

Caution
1- Do not measure the image with a measuring device.
2- Images of formulas or analyses are for technical review.
3- No one other than the person who checked the image may change the image.

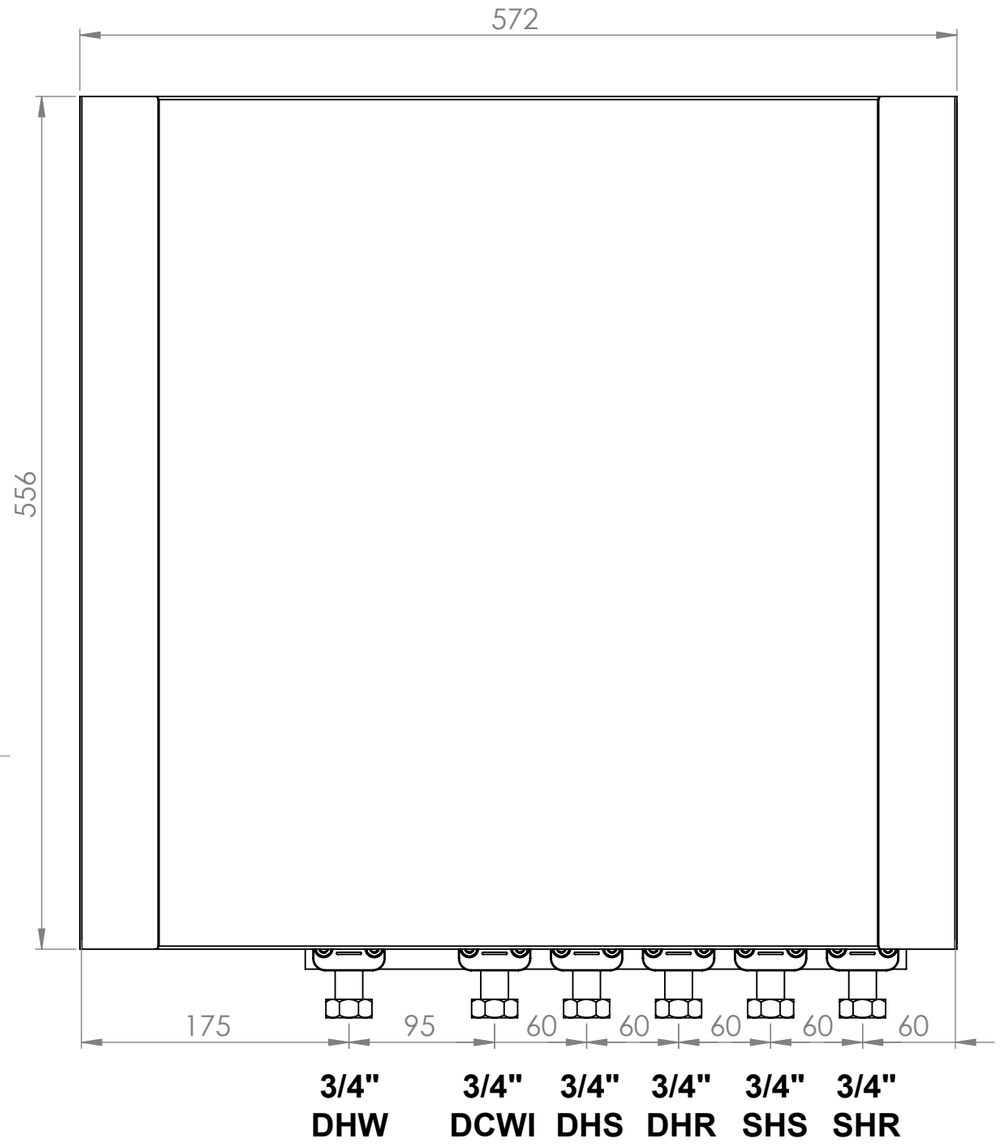

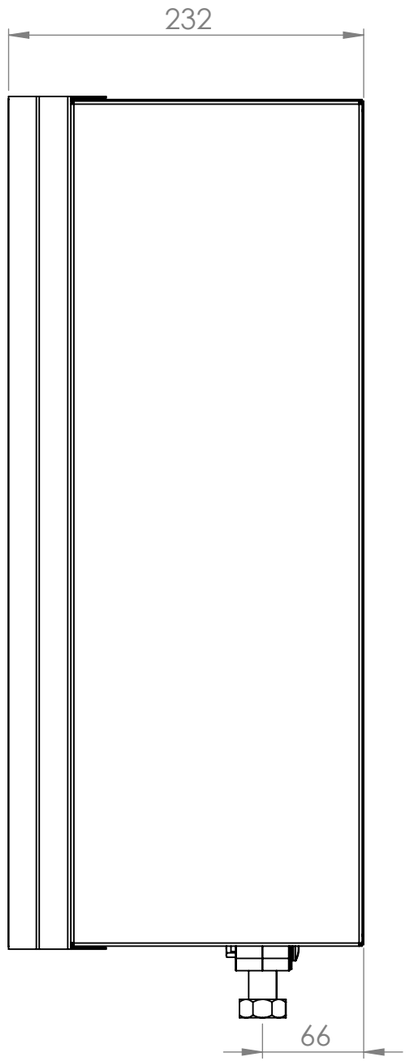

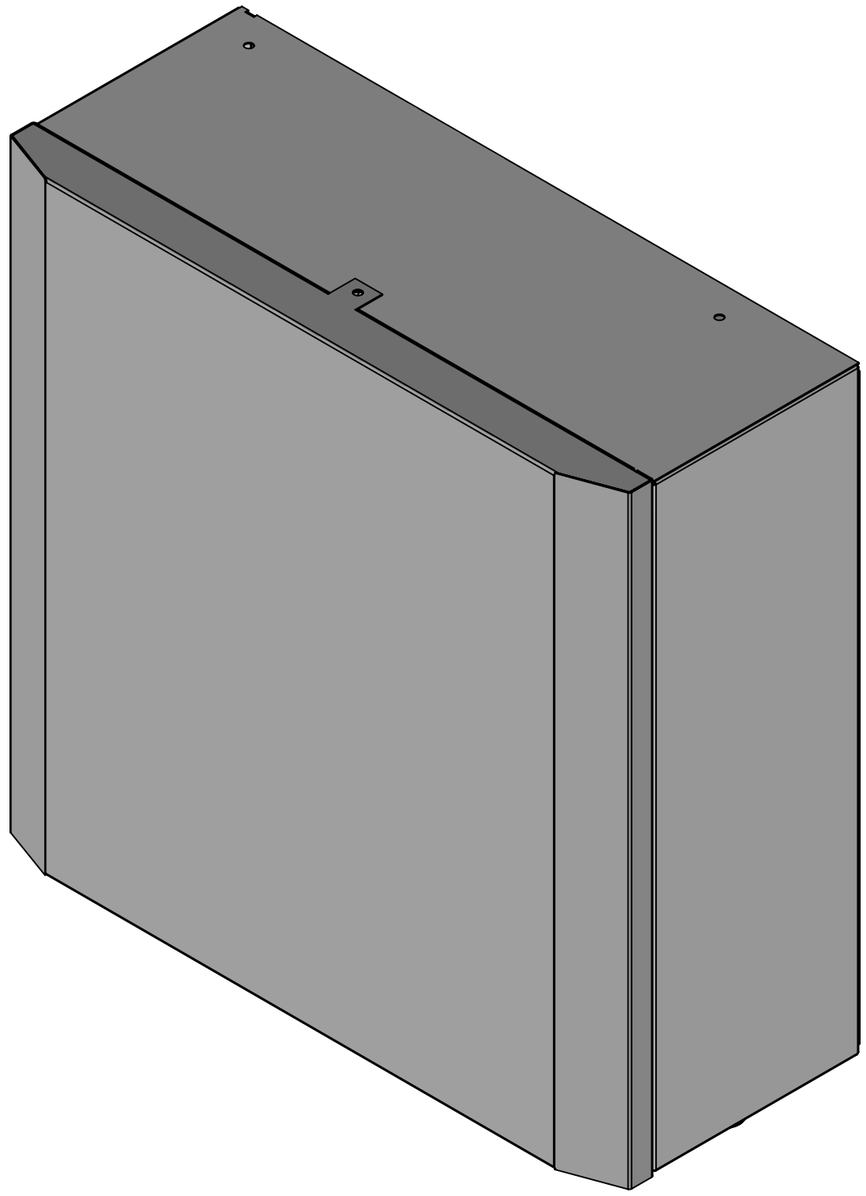

KD	Kazan Dönüş	DHR	District Heating Return
KG	Kazan Giriş	DHS	District Heating Supply
SSG	Soğuk Su Giriş	DCWI	Domestic Cold Water Inlet
SSÇ	Soğuk Su Çıkış	DCWO	Domestic Cold Water Outlet
KSSÇ	Kullanuım Sıcak Suyu Çıkış	DHW	Domestic Hot Water
YIG/IG	Isıtma Gidiş	SHS	Space Heating Supply
YID/ID	Isıtma Dönüş	SHR	Space Heating Return
MSG	Merkezi Soğutma Giriş	CCS	Central Cooling Supply
MSD	Merkezi Soğutma Dönüş	CCR	Central Cooling Return
DSG	Daire Soğutma Giriş	SCS	Space Cooling Supply
DSD	Daire Soğutma Dönüş	SCR	Space Cooling Return
Re-S	Re-Sirkülasyon	Re-C	Re-Circulation

Kalorimetre / Heat Meter	
Su Sayacı / Water Meter	
Sirk. Pompası / Circ. Pump	
Re-Sirk. Pompası / Re-Circ Pump	

	NAME / İSİM	SIGNATURE / İMZA	DATE / TARİH	REVİZE NU.
DRAWER / ÇİZEN	BURAK ASLAN	.....	3.04.2026	01
CHECKED / KONTROL	.....	.....	.....	
APROVED / ONAY	.....	.....	.....	

DRAWING NO / ÇİZİM NU.
.....

TayTech®
advanced automation solutions
İnönü Mahallesi, Atatürk Bulvarı, No:7/2, 41400, İnönü Gebze Plastikçiler Osb/Gebze/Kocaeli

PRODUCT GROUP / ÜRÜN GRUBU
Direct Smarthexa RH

TITLE / BAŞLIK
D-S-UK-RH_U0A6

A3

WEIGHT / AĞIRLIK: ..... SCALE / ÖLÇEK:.....

PAGE / SAYFA: 1 / 1

TT-VİAR-TR01 Revizyon No: 02 Tarih:26.04.2023